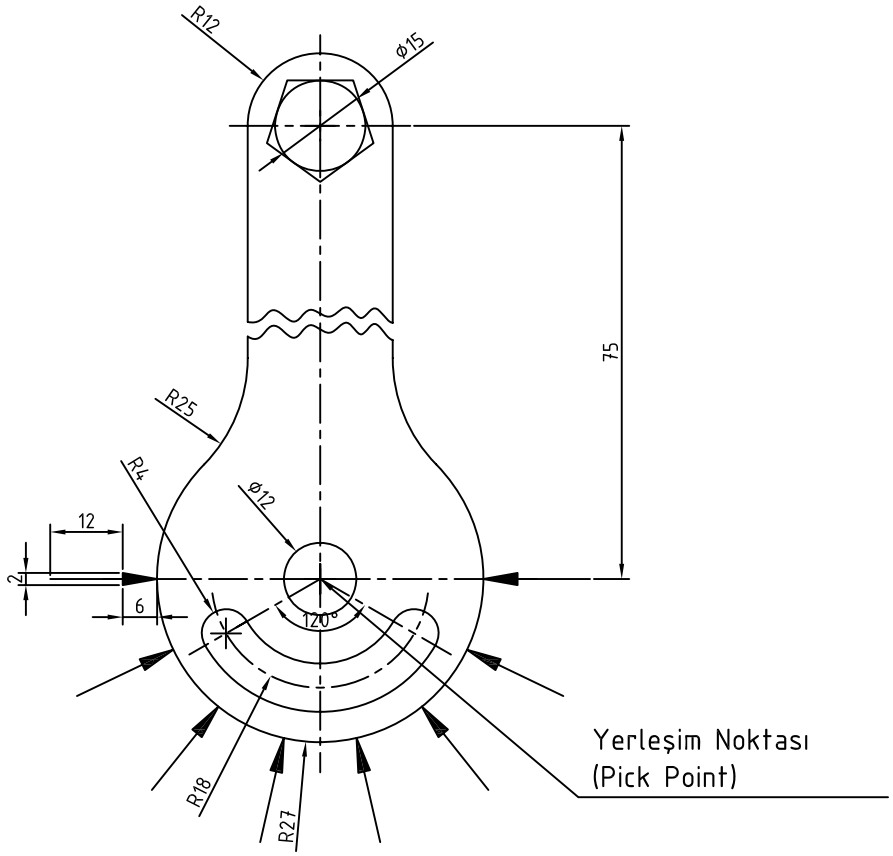

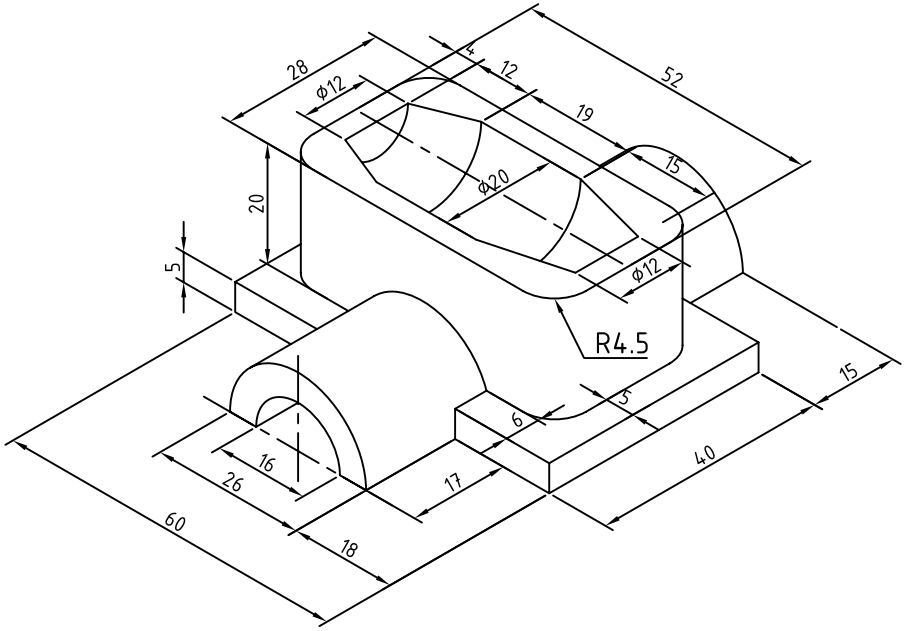

Yukarıdaki Şekli çiziniz.

Çizim kütüphanesine gönderiniz. (Kendi SOYADINIZ ile BLOKlayarak)

Çizim alanı içerisinde herhangi bir noktaya ¾ ölçeğinde ve 90° açı ile yerleştiriniz. (INSERT leyiniz)

Eksenler:(3p)
Okların Çoğaltılması (6p)
Çemberler ve açılı yaylar (5p)
Çokgen (3p)
Ayırma çizgileri (4p)
Kütüphane oluşturma (6p)
Kütüphanedeki parçanın çağrılması (5p)

İzometrik görünüşü verilen parçayı çizerek ölçülendiriniz.