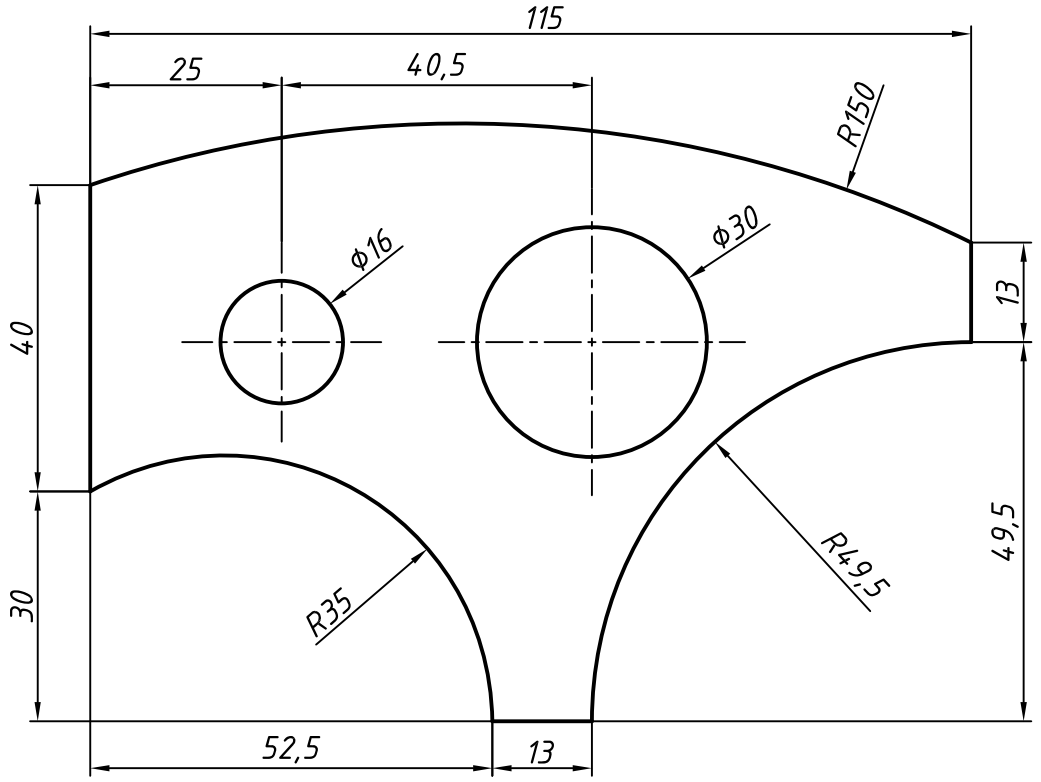

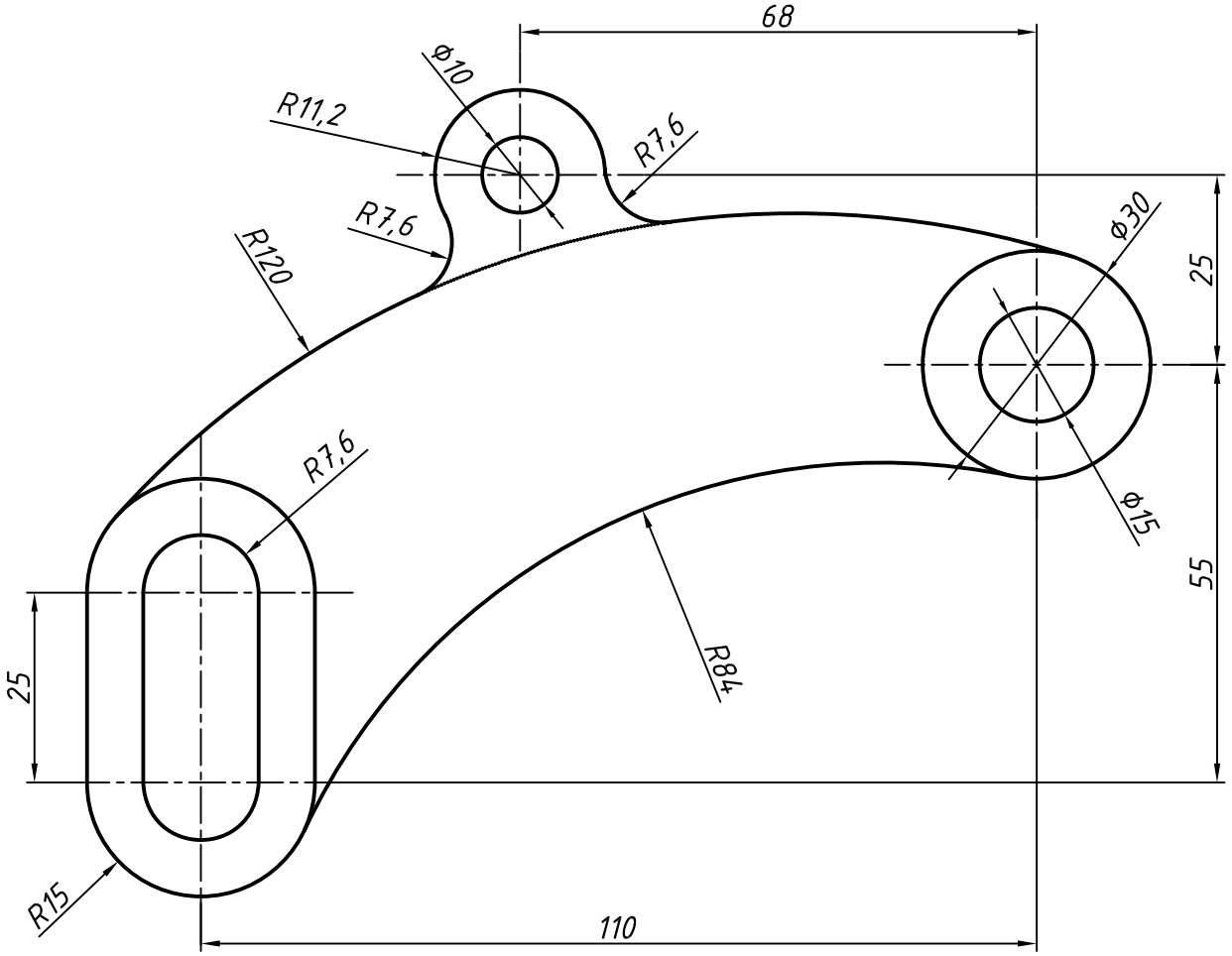

GEOMETRİK ÇİZİMLER	RESİM NUMARASI
	UYG - 14

ÖLÇEK		TARİH	ADI	İMZA	HARRAN ÜNİVERSİTESİ
1:1	ÇİZEN				MÜHENDİSLİK FAKÜLTESİ
	KONTROL				