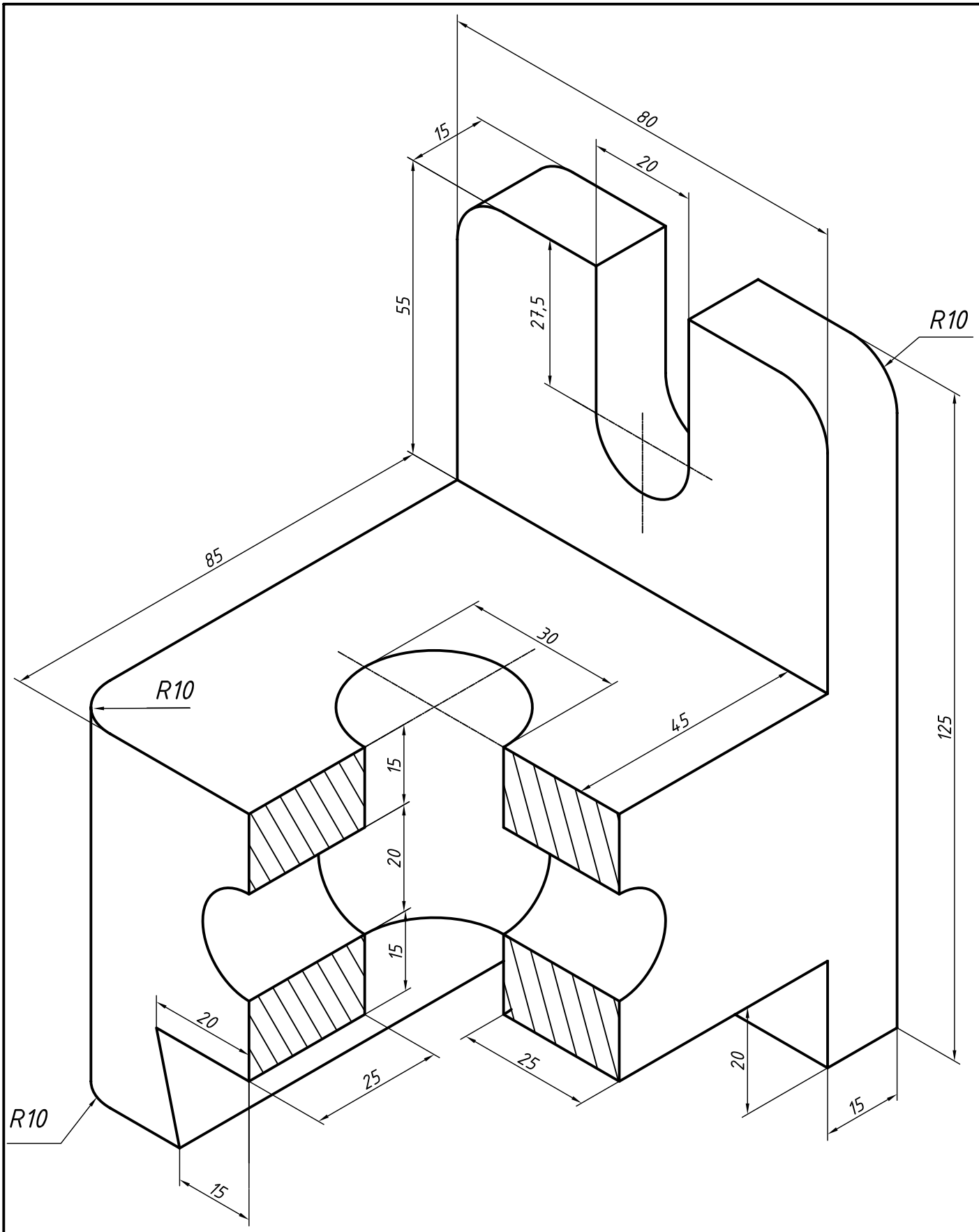

İZOMETRİK ÇİZİM

RESİM NUMARASI

UYG-21

ÖLÇEK		TARİH	ADI	İMZA	HARRAN ÜNİVERSİTESİ MÜHENDİSLİK FAKÜLTESİ
1:1	ÇİZEN				
	KONTROL				