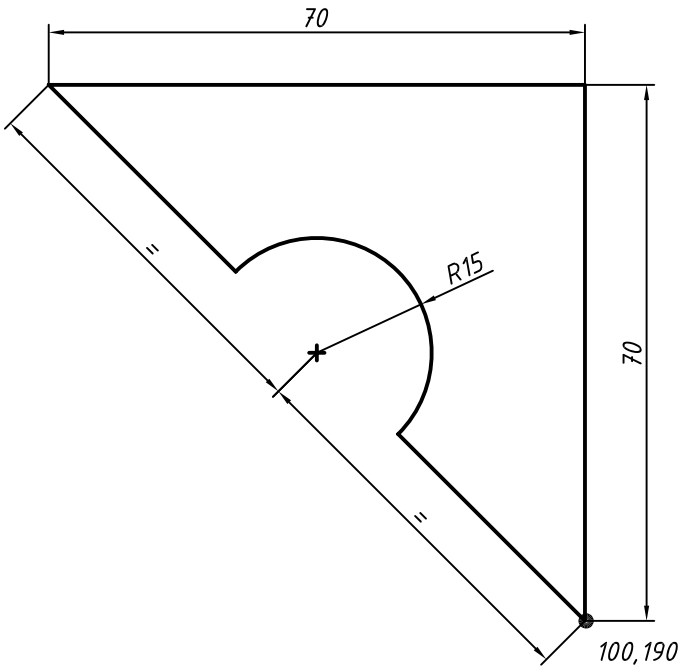

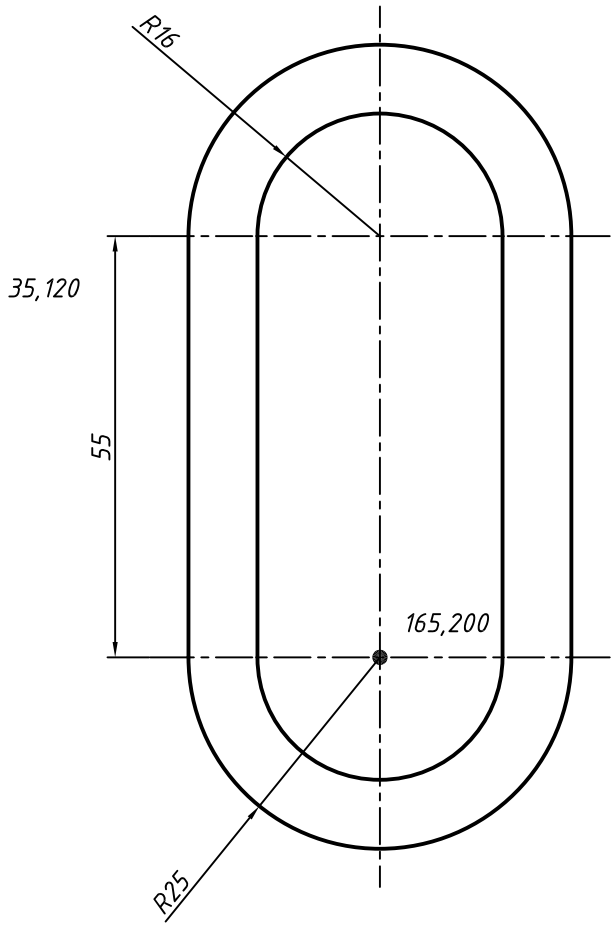

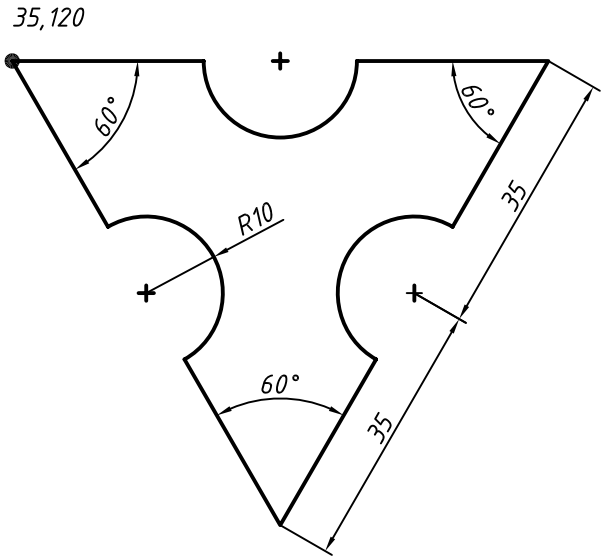

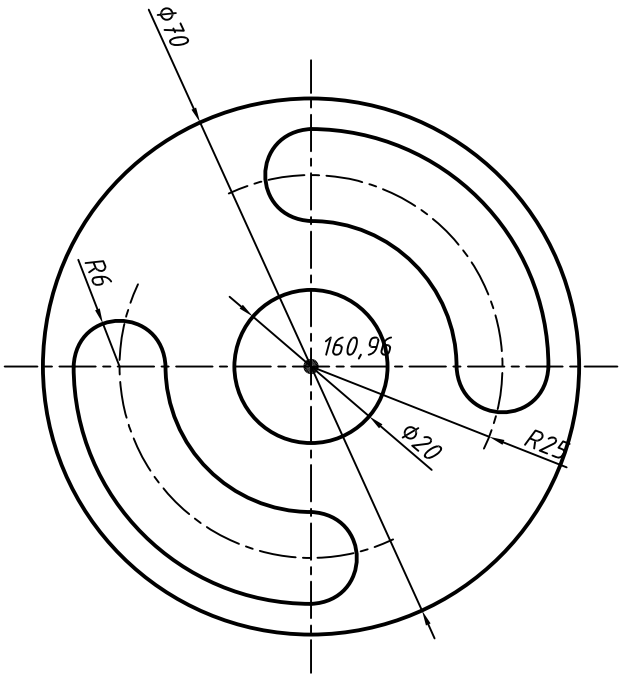

GEOMETRİK ÇİZİMLER	RESİM NUMARASI
	UYG-4

ÖLÇEK		TARİH	ADI	İMZA	HARRAN ÜNİVERSİTESİ
1:1	ÇİZEN				MÜHENDİSLİK FAKÜLTESİ
	KONTROL				